SIKU SRP

Schalldämpfer

Zur Dämpfung der Geräusche, die während des Betriebs der Lüftungsgeräte entstehen und sich in der Luftleitung der Lüftungssysteme verbreiten, sichert eine wesentliche Reduzierung des Geräuschpegels in der Luftleitung.

PRODUKTBESCHREIBUNG

- flexibles Innen-Lüftungsrohr aus mikroperforierter Alufolie, laminiert mit Polyesterfolie
- zum Einbau in runde Lüftungsrohre (kann in beliebiger Lage installiert werden)
- Spiralgerüst aus hochgekohlten Stahldraht und äußerem Polyäthylenschlauch
- Geräuschisolierschicht 25 mm
- gummibeschichteter Anschlussflansch für luftdichten Anschluss an Luftleitungen

Abmessungen (mm)

Modell	D (mm)	D1 (mm)	L (mm)	L1 (mm)	Gewicht (kg)
SIKU SRP 125/900	124	187	1000	50	0,97
SIKU SRP 160/900	159	212	1000	50	1,30
SIKU SRP 200/900	199	264	1000	50	1,71
SIKU SRP 250/900	249	314	1000	50	2,09

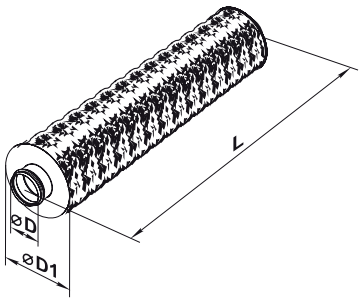

Verfügbare Modelle	Artikelnummer	Verpackungseinheit
SIKU SRP 125/900	(Art. Nr. 50483)	1 Stück
SIKU SRP 160/900	(Art. Nr. 50484)	1 Stück
SIKU SRP 200/900	(Art. Nr. 50506)	1 Stück
SIKU SRP 250/900	(Art. Nr. 50507)	1 Stück

Druckfehler, Irrtümer und technische Änderungen vorbehalten.

SIKU VertriebsgmbH
Bundesstraße 5, A-2102 Bisamberg | Tel +43 (0) 2262 61 521, Fax +43 (0) 2262 61 520 | email office@siku.cc
www.siku.cc