BETRIEBSANLEITUNG

SIKU Quiet DC

AXIALVENTILATOREN

INHALT

Sicherheitsvorschriften 4
Lieferumfang 6
Kurzbeschreibung 6
Betriebsvorschriften 6
Bezeichnungsschlüssel 7
Montage 7
Varianten des Ventilators 8
Betreibseinstellung des Ventilators 8
Wartungshinweise 11
Lagerungs- und Transportvorschriften 11
Herstellergarantie 12

Die vorliegende Betriebsanleitung gilt als Hauptdokument für den Betrieb und richtet sich an das Fach-, Wartungs- und Betriebspersonal. Die Betriebsanleitung enthält Informationen über den Verwendungszweck, die technischen Daten, die Funktionsweise sowie die Montage des Gerätes 100 Quiet DC und aller Modifikationen.
Das Fach- und Wartungspersonal sollte eine Ausbildung im Bereich Lüftung absolviert haben und muss die Arbeiten in Übereinstimmung mit den örtlich geltenden Arbeitssicherheitsbestimmungen, Baunormen und Standards ausführen.
Die in dieser Betriebsanleitung enthaltenen Informationen gelten zum Zeitpunkt der Erstellung als richtig.
Um dem neuesten Stand der Technik zu entsprechen, behalten wir uns Änderungen der Konstruktion, der technischen Daten und des Lieferumfangs vor. Kein Teil dieser Publikation darf ohne vorherige schriftliche Genehmigung des Unternehmens in irgendeiner Form reproduziert, übertragen, in einem Informationssystem gespeichert oder in eine andere Sprache übersetzt werden.

LESEN SIE DIE VORLIEGENDE BETRIEBSANLEITUNG VOR DER MONTAGE DES GERÄTS AUFMERKSAM DURCH.
DIE EINHALTUNG DER BETRIEBSVORSCHRIFTEN GEWÄHRLEISTET EINEN SICHEREN BETRIEB DES GERÄTS WÄHREND DER GESAMTEN GEBRAUCHSDAUER.
BEWAHREN SIE DIE VORLIEGENDE BETRIEBSANLEITUNG AUF, SOLANGE SIE DAS GERÄT BETREIBEN, DA DIESE SÄMTLICHE WARTUNGSVORSCHRIFTEN ENTHÄLT.

SICHERHEITSVORSCHRIFTEN

Das Gerät ist vor allen Anschluss-, Einstellungs-, Wartungs- und Reparaturarbeiten vom Stromnetz zu trennen.

Service- und Wartungsarbeiten sind ausschließlich von Fachpersonal vorzunehmen, welches über eine gültige Zulassung für elektrische Arbeiten an Elektroanlagen bis 1000 V verfügt. Lesen Sie die Betriebsanleitung vor allen Arbeiten am Gerät.

Das Einphasenstromnetz, an welches das Gerät angeschlossen wird, muss den gültigen elektrischen Normen entsprechen.
Das Verkabelungssystem muss einen Leitungsschutzschalter besitzen.
Der elektrische Anschluss erfolgt über einen Leitungsschutzschalter QF, der in der stationären Leitung integriert wird. Der Kontaktabstand muss an allen Polen mindestens 3 mm betragen.
Vor der Montage des Geräts ist dieses auf sichtbare Defekte am Laufrad, Gehäuse und Gitter zu überprüfen. Des Weiteren ist sicherzustellen, dass sich keinerlei Fremdkörper im Gehäuse befinden, welche die Laufradschaufeln beschädigen könnten.
Bei der Montage darauf achten, dass das Gehäuse nicht deformiert wird! Eine Gehäusedeformation kann zu Blockierung des Motors und lauten Geräuschen führen.
Unsachgemäße Verwendung, unberechtigte Änderungs- und Nacharbeiten sowie Modifizierungen am Gerät sind untersagt.
Treffen Sie Vorkehrungen, damit Rauch, Kohlendioxidgase und andere brennbare Stoffe nicht durch offene Rauchabzüge oder andere Brandschutzeinrichtungen in den Raum gelangen können. Um einen Luftrückstau zu vermeiden und zugleich eine ordnungsgemäße Verbrennung von Abgasen und Gasen durch den Schornstein zu gewährleisten, ist auf eine ausreichende Luftzufuhr zu achten.
Die Förderluft darf keinen Staub, keine Dämpfe, Festfremdstoffe, klebrigen Stoffe oder Faserstoffe enthalten.
Das Gerät ist nicht für den Einsatz in einer entzündungs- und explosionsgefährdeten Umgebung, die z.B. Spiritusdämpfe, Benzin oder Insektizide enthält, ausgelegt.
Die Zu- und Abluftöffnung nicht verschließen oder verdecken, um einen optimalen Luftstrom zu gewährleisten.
Setzen Sie sich bitte nicht auf das Gerät und lassen Sie keine Gegenstände darauf liegen.
Dieses Gerät darf von Kindern ab 8 Jahren und Personen mit eingeschränkten körperlichen,

geistigen oder sensorischen Fähigkeiten oder ohne ausreichende Erfahrung und Kenntnis nur verwendet werden, wenn sie beaufsichtigt oder bezüglich des sicheren Gebrauchs des Gerätes unterwiesen wurden und die daraus resultierenden Gefahren verstanden haben.
Lassen Sie keine Kinder mit dem Gerät spielen.

NACH ABLAUF DER LEBENSDAUER IST DAS GERÄT GETRENNT ZU ENTSORGEN.
DAS GERÄT DARF NICHT IM RESTMÜLL ENTSORGT WERDEN.

LIEFERUMFANG

Ventilator: 1 St.
Schrauben und Dübel: 4 St.
Schraubenzieher aus Kunststoff: 1 St.
Betriebsanleitung: 1 St.
Verpackungskarton: 1 St.

KURZBESCHREIBUNG

Bei dem in der Betriebsanleitung beschriebenen Produkt handelt es sich um einen Axialventilator für die Entlüftung von kleinen bis mittelgroßen Wohnräumen, die im Winter beheizt werden.
Der Ventilator ist mit Rohrsystemen eines Durchmessers von 100 mm kompatibel. Der Ventilator ist mit einer Rückschlagklappe zur Verhinderung des Luftrückflusses im Standby-Zustand ausgestattet.

BETRIEBSVORSCHRIFTEN

Der Ventilator ist für den Anschluss an ein Einphasen-Wechselstromnetz mit einer Spannung von 220-240 V/50 (60) Hz oder 12 V/50 Hz ausgelegt (je nach Modell) und für Dauerbetrieb ohne Trennung vom Stromnetz bestimmt.
Die Luftstromrichtung im System ist mit einem Pfeil auf dem Ventilatorgehäuse angegeben.
Schutzart gegen Eindringen von Fremdkörpern sowie Schutz gegen Wasser IP45.
Der Ventilator ist für den Einsatz bei Umgebungstemperaturen von +1 °C bis +45 °C ausgelegt.
Das Gerät gehört zu den elektrischen Anlagen der Klasse II (220-240 V/50 (60) Hz).

BEZEICHNUNGSSCHLÜSSEL

100 Quiet DC X A

Farbe:
_: weiß

Zusätzliche Optionen:
S: Schnurschalter
T: Nachlaufschalter
TH: Feuchtesensor und Nachlaufschalter
TP: Bewegungssensor und Nachlaufschalter

DC: Motor

Stutzendurchmesser, mm

MONTAGE

Der Ventilator ist für eine Decken- oder Wandmontage zur Entlüftung in einen Lüftungsschacht oder in ein Lüftungsrohr mit entsprechendem Durchmesser ausgelegt (Abb. 2).
Die Montage des Ventilators mit einem direkten Luftaustritt nach oben ist nicht zulässig (Abb. 2).
Montageschritte des Ventilators:
Schritt 1. Trennen Sie das Gerät von der Stromversorgung und stellen Sie sicher, dass der Strom abgeschaltet ist (Abb. 3).
Schritt 2. Verlegen Sie das Stromkabel zur Entlüftungsöffnung (Abb. 4).
Schritt 3. Nehmen Sie die Abdeckung vom Ventilator ab. Entfernen Sie anschließend die Abdeckung der Leiterplatine (Abb. 5).
Schritt 4. Markieren und bohren Sie die Befestigungslöcher und montieren Sie den Ventilator (Abb. 6-8).
Schritt 5. Schließen Sie den Ventilator in Übereinstimmung mit dem Anschlussschema an die Stromversorgung an (Abb. 12).
Schritt 6. Bringen Sie die Schutz-Abdeckung (Abb. 9) und die Design-Abdeckung (Abb. 10) wieder auf dem Ventilatorgehäuse an.
Schritt 7. Stellen Sie die Stromversorgung zum Ventilator wieder her (Abb. 11).

Bezeichnungen der Klemmen auf den Anschlussschemas:

L: Phase (nur 220-240 V)
N: Null (nur 220-240 V)
S: externer Schalter
QF: Leitungsschutzschalter
LT (ST): Steuerungskette des Timers

VARIANTEN DES VENTILATORS

100 Quiet DC (V)T: der Ventilator ist mit einem Nachlaufschalter ausgestattet. Der Ventilator startet den Betrieb bei Betätigung eines externen Schalters (z.B. eines Lichtschalters) und Eingang einer Versorgungsspannung an die Klemme LT.
Nach Trennung der Versorgungsspannung setzt der Ventilator den Betrieb für die eingestellte Nachlaufzeit, die über den DIP-Schalter eingestellt wird, fort.
VT Modelle sind mit einem Schnurschalter ausgestattet.
100 Quiet DC TP: der Ventilator ist mit einem Bewegungssensor und einem Nachlaufschalter ausgestattet. Der Ventilator arbeitet in einer der vier Betriebsarten, die über den DIP-Schalter eingestellt werden.
100 Quiet DC (V)TH: der Ventilator ist mit einem Feuchtesensor und Nachlaufschalter ausgestattet. Der Ventilator arbeitet in einer der vier Betriebsarten, die über den DIP-Schalter eingestellt werden. VT Modelle sind mit einem Schnurschalter ausgestattet.

BETRIEBSEINSTELLUNG DES VENTILATORS

DIE PLATINE DES TIMERS STEHT UNTER SPANNUNG!
DEN VENTILATOR VOR ALLEN EINSTELLUNGSARBEITEN
VOM STROMNETZ TRENNEN!

Die Betriebseinstellung des Ventilators erfolgt durch Umschalten des DIP-Schalters. Um auf den DIP-Schalter zuzugreifen, entfernen Sie die Abdeckung und öffnen Sie die Gummiabdeckung (Abb. 13). Ein Kunststoffschraubenzieher zum Umschalten des DIP-Schalters ist im Lieferumfang enthalten.

VERWENDEN SIE KEINE METALLSCHRAUBENZIEHER, MESSER ODER ANDERE SCHARFE GEGENSTÄNDE, UM DIE STEUERPLATINE NICHT ZU BESCHÄDIGEN.

Quiet (V)T

Funktionsweise		Geschwindigkeit	
Betrieb über externen Schalter	Dauerbetrieb des Ventilators	Niedrige Geschwindigkeit des Ventilators	Hohe Geschwindigkeit des Ventilators
Nachlaufschalter			
Der Timer ist ausgeschaltet.	5 Minuten Verzögerung	15 Minuten Verzögerung	30 Minuten Verzögerung

Quiet (V)TH, Quiet (V)TP

Funktionsweise			
Bei Auslösen des Sensors oder Schalters läuft der Ventilator mit niedriger Geschwindigkeit.	Bei Auslösen des Sensors oder Schalters läuft der Ventilator mit hoher Geschwindigkeit.	Der Ventilator läuft dauerhaft mit niedriger Geschwindigkeit. Bei Auslösen des Sensors oder Schalters läuft der Ventilator mit hoher Geschwindigkeit.	Der Ventilator ist ausgeschaltet. Bei Auslösen des Schalters läuft der Ventilator mit niedriger Geschwindigkeit. Bei Auslösen des Sensors läuft der eingeschaltete Ventilator mit hoher Geschwindigkeit.

Nachlaufschalter			
Der Timer ist ausgeschaltet. Die Verzögerung für Quiet **(V)TP** beträgt 30 Sekunden.	5 Minuten Verzögerung	15 Minuten Verzögerung	30 Minuten Verzögerung
Feuchtigkeitssollwert			
60 %	70 %	80 %	90 %

WARTUNGSHINWEISE

Wartungsarbeiten sind spätestens nach 6 Monaten durchzuführen.
Wartungsschritte:

- Trennen Sie den Ventilator von der Stromversorgung und stellen Sie sicher, dass der Strom abgeschaltet ist.
- Entfernen Sie die Frontabdeckung und reinigen Sie den Ventilator mit einem weichen Tuch oder einem Pinsel.
- Spülen Sie die Frontabdeckung unter fließendem Wasser ab.
- Wischen Sie die Oberflächen des Ventilators trocken.
- Setzen Sie die Frontabdeckung wieder auf den Ventilator.
- Schließen Sie die Stromversorgung an.

WARNUNG! Die elektrischen Komponenten vor Spritzwasser schützen!

LAGERUNGS- UND TRANSPORTVORSCHRIFTEN

- Das Gerät in der Originalverpackung in einem belüfteten Raum bei einer Temperatur von +5°C bis +40°C und einer relativen Luftfeuchtigkeit bis maximal 70% lagern.
- Dämpfe und Fremdstoffe in der Luft, die Korrosion verursachen und Anschluss-Abdichtungen beschädigen können, sind nicht zulässig.
- Bei Umschlagsarbeiten Hebezeug zur Vorbeugung möglicher Schäden verwenden.
- Die Transporterfordernisse für diese Ladungsart sind zu erfüllen.
- Die Beförderung mit Fahrzeugen jeglicher Art muss unter stetigem Schutz vor schädlichen mechanischen und witterungsbedingten Einflüssen erfolgen. Das Gerät nur in der Betriebslage transportieren.
- Be- und Entladearbeiten sorgfältig durchführen, vor Stößen schützen.
- Vor der ersten Verwendung nach dem Transport bei niedrigen Temperaturen muss das Gerät mindestens 3-4 Stunden bei Raumtemperatur aufbewahrt werden.

HERSTELLERGARANTIE

Das Produkt entspricht den Europäischen Normen und Standards, den Richtlinien über Niederspannung und elektromagnetische Verträglichkeit. Hiermit erklären wir, dass das Produkt mit den maßgeblichen Anforderungen aus Richtlinie 2014/30/EU über elektromagnetische Verträglichkeit, Niederspannungsrichtlinie 2014/35/EU und Richtlinie 93/68/EWG über CE-Kennzeichnung übereinstimmt. Dieses Zertifikat ist nach Prüfung des Produktes auf das Obengenannte ausgestellt.
Der Hersteller setzt die Garantiefrist von 60 Monaten auf den Kugellagermotor und 24 Monaten auf die Elektronik ab Verkaufsdatum des Geräts über den Einzelhandel unter Bedingung fest, dass die Vorschriften für Transport, Lagerung, Montage und Betrieb vom Verbraucher erfüllt werden.
Bei Funktionsstörungen des Geräts durch werkseitig verursachte Fehler, die innerhalb der Garantiefrist auftreten, hat der Verbraucher Anspruch auf kostenlose Behebung der Mängel am Gerät mittels Garantiereparatur durch den Hersteller.
Die Garantiereparatur umfasst insbesondere Arbeiten zur Behebung von Mängeln beim Betrieb des Geräts, um eine bestimmungsgemäße Nutzung des Geräts innerhalb der Garantiefrist sicherzustellen.
Die Mängelbehebung erfolgt durch Ersatz oder Reparatur der defekten Teile oder Einheiten des Geräts.

Die Garantie-Serviceleistung umfasst nicht:

- regelmäßige technische Wartung
- Montage/Demontage des Geräts
- Einrichten des Geräts

Für die Garantiereparatur muss der Verbraucher das Gerät, die Betriebsanleitung mit dem Vermerk des Kaufdatums sowie einen Zahlungsbeleg als Bestätigung des Kaufs vorlegen.
Das vorgelegte Modell des Geräts muss mit dem Modell übereinstimmen, welches in der Betriebsanleitung angegeben ist.
Wenden Sie sich für Garantieleistungen an den Verkäufer des Geräts.

Die Garantie gilt nicht in folgenden Fällen:

- Der Verbraucher legt den Ventilator nicht vollständig vor, wie in der Betriebsanleitung angegeben, einschließlich der vom Verbraucher demontierten Bestandteile des Geräts.
- Nichtübereinstimmung des Modells oder der Marke des Geräts mit den Angaben auf der Verpackung und in der Betriebsanleitung.

- Nicht fristgerechte technische Wartung des Geräts durch den Verbraucher.
- Bei vom Verbraucher zugefügten äußerlichen Beschädigungen des Gehäuses und der inneren Einheiten (außer äußeren Änderungen am Gerät, welche für die Montage notwendig sind).
- Änderungen an der Konstruktion des Gerätes oder technische Änderungen am Gerät.
- Austausch und Verwendung von Einheiten oder Teilen, die nicht durch den Hersteller vorgesehen sind.
- Unzweckmäßige Benutzung des Geräts.
- Verletzung der Montagevorschriften des Geräts durch den Verbraucher.
- Verletzung der Vorschriften für die Steuerung des Geräts durch den Verbraucher.
- Anschluss des Geräts an ein Stromnetz mit einer anderen Spannung, als in der Betriebsanleitung angegeben ist.
- Ausfall des Geräts infolge von Spannungssprüngen im Stromnetz.
- Durchführung einer selbständigen Reparatur des Geräts durch nichtautorisierte Personen.
- Reparaturen des Geräts durch Personen, die nicht vom Hersteller autorisiert sind.
- Ablauf der Garantiefrist des Geräts.
- Verletzung geltender Vorschriften für die Beförderung des Geräts durch den Verbraucher.
- Verletzung der Vorschriften über die Lagerung des Geräts durch den Verbraucher.
- Rechtswidrige Handlungen von Drittpersonen in Bezug auf das Gerät.
- Ausfall des Geräts infolge höherer Gewalt (Feuer, Überschwemmung, Erdbeben, Kriege, militärische Handlungen jeder Art, Blockaden).
- Fehlen der Plomben, wenn solche durch die Betriebsanleitung vorgesehen sind.
- Nichtvorlage der Betriebsanleitung mit ausgewiesenem Kaufdatum.
- Fehlen des Kaufbelegs mit ausgewiesenem Kaufdatum, welcher den Kauf bestätigt.

ERFÜLLEN SIE DIE VORLIEGENDEN BETRIEBSANFORDERUNGEN, UM EINE ORDNUNGSGEMÄSSE FUNKTION UND EINE LANGE LEBENSDAUER DES GERÄTS SICHERZUSTELLEN.

DIE GEWÄHRLEISTUNGSANSPRÜCHE KÖNNEN NUR DANN GELTEND GEMACHT WERDEN, WENN DAS GERÄT, EIN KAUFBELEG UND DIE BETRIEBSANLEITUNG, IN DER DAS KAUFDATUM NOTIERT IST, VORLIEGEN.

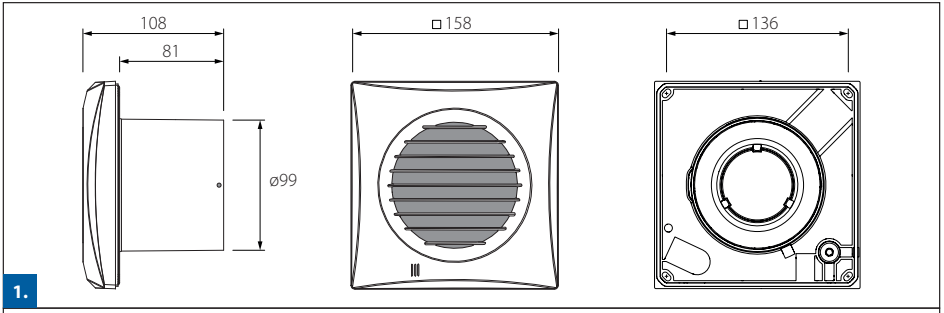
108
81
ø99
□158
□136
1.

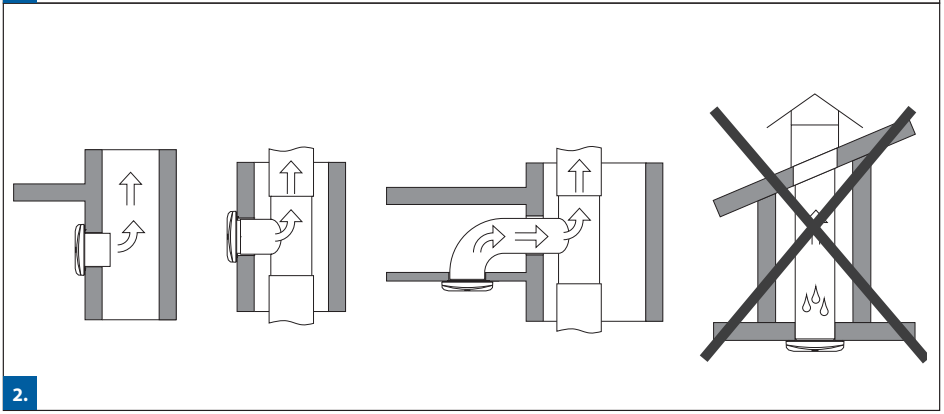
2.

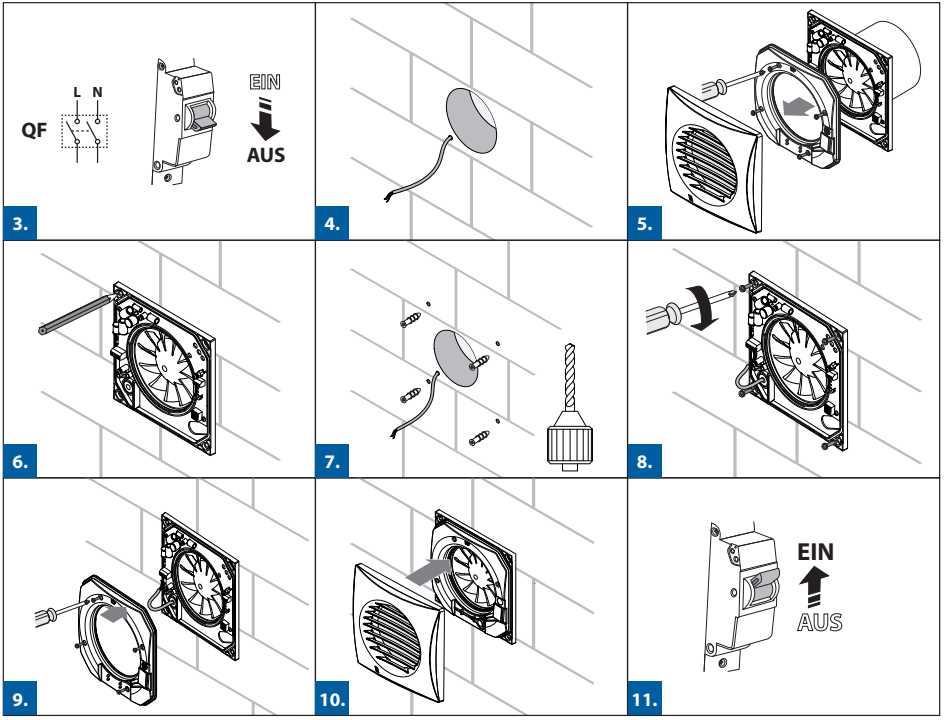
L N
QF
EIN
AUS
3.
4.
5.
6.
7.
8.
9.
10.
EIN
AUS
11.

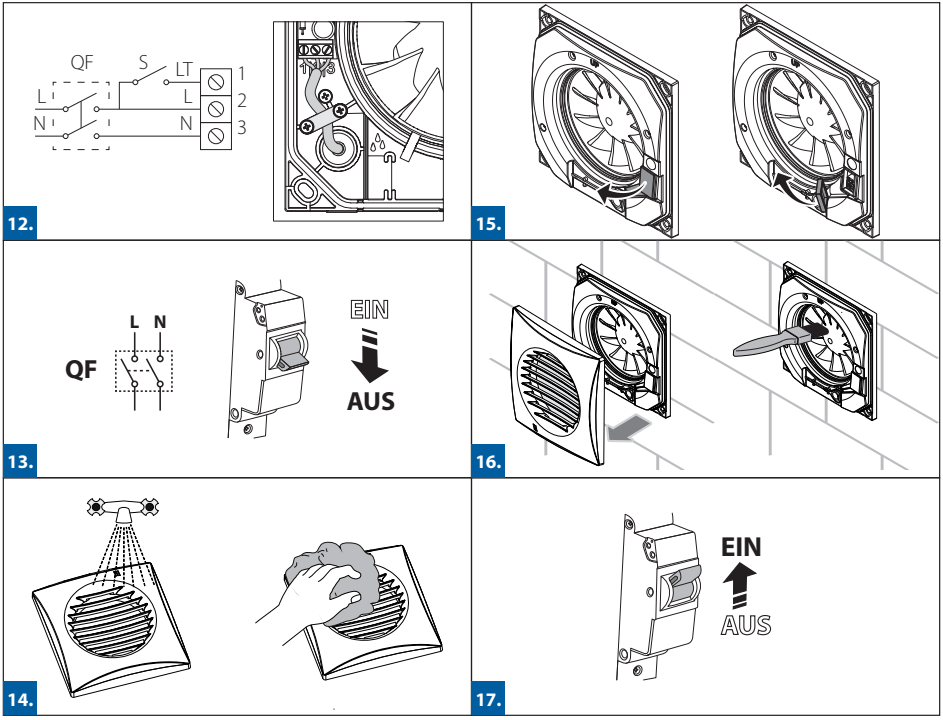
QF
S
LT
L
N
L
N
1
2
3
12.
15.
L N
QF
EIN
AUS
13.
16.
14.
EIN
AUS
17.

ABNAHMEPROTOKOLL

Quiet _____

Der Ventilator ist als betriebsfähig anerkannt.

Prüfzeichen

Verkauft von
(Name und Stempel des Händlers)

Herstellungsdatum

Verkaufsdatum

SIKU VertriebsgmbH | Sandstraße 13 | 2100 Stetten | Austria |
Tel.: +43 2262 61 521 | www.siku.at | office@siku.at

BDA_SIKU_QuietDC_DE-2024-01