SIKU Revisionstür DKP

PRODUKTBESCHREIBUNG

- zum Wandeinbau - Befestigung an einer Fliese
- für schnellen Zugang zu verkleideten Sanitärinstallationen und Versorgungsleitungen
- die Unterputzmontage erhält edles Aussehen
- der PVC Rahmen ist mit einem Montageverschluss versehen und bedeckt die Fliesen-Fugen
- für Räume mit hoher Luftfeuchtigkeit geeignet
- die Metallplatte wird mittels Magnetverschluss am Rahmen befestigt
- einfaches Öffnen und Schließen durch leichtes Drücken oder mit einer Saugglocke
- einfache Montage mit Klemmfedern
- dank verstellbarer Höhe des Magnetverschlusses kann die Position einer Fliese angepasst werden
- einfache Wartung

ABMESSUNGEN

Modelle	B (mm)	H (mm)	B2 (mm)	H2 (mm)	B1 (mm)	H1 (mm)	L (mm)
DKP 200 x 300	206	306	195	295	203	303	30
DKP 250 x 300	256	306	245	295	253	303	30

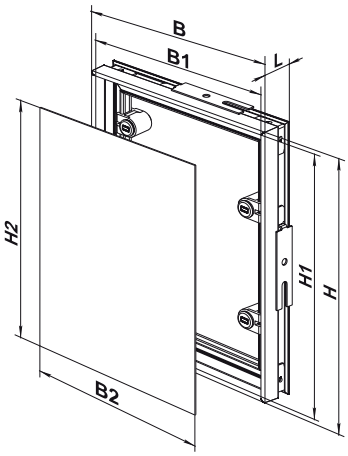

VERFÜGBARE MODELLE	ARTIKELNUMMER	VERPACKUNGSEINHEIT
SIKU Revisionstür DKP 200x300	(Art. Nr. 30537)	10 Stück
SIKU Revisionstür DKP 250x300	(Art. Nr. 30538)	9 Stück

SIKU VertriebsgmbH | Sandstraße 13 | 2100 Stetten | Austria
Tel.: +43 2262 61 521 | office@siku.at | www.siku.at

Druckfehler, Irrtümer und technische Änderungen vorbehalten.